VB. LÉPCSŐ ALAPRAJZ
M=1:25

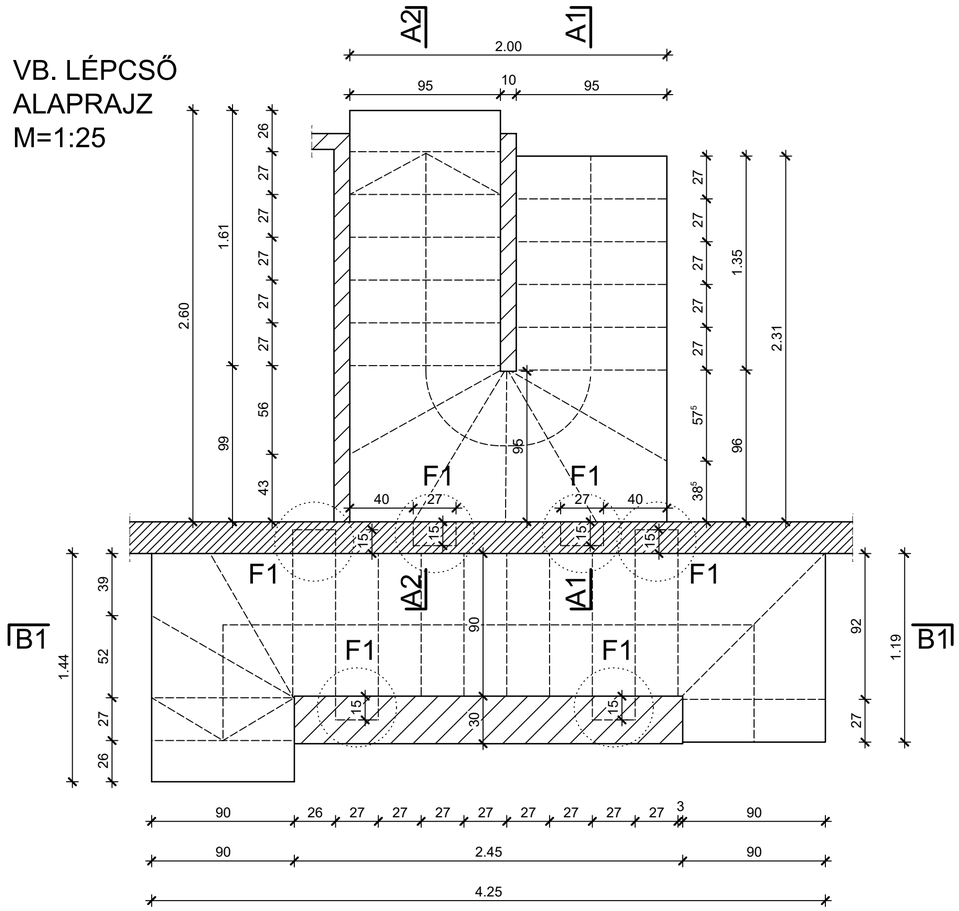

A1-A1 METSZET
M=1:25

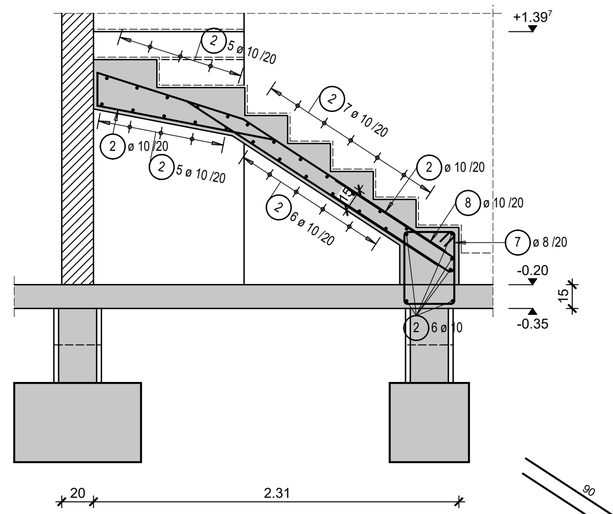

A2-A2 METSZET
M=1:25

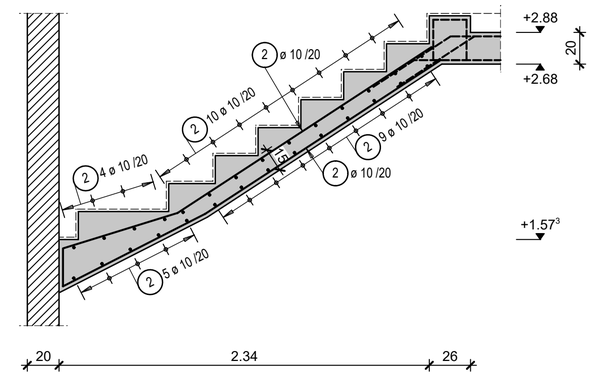

Betonacél lista

pozíció	db	ø	hossz/db	ø8	ø10	ø12
1	6	10	4.45		26.70	
2	1	10	fm		312.00	
3	6	10	3.00		18.00	
4	6	10	2.50		15.00	
5	6	10	1.80		10.80	
6	80	8	1.20	96.00		
7	12	8	1.79	21.48		
8	12	10	1.90		22.80	
9	18	12	1.50			27.00
hossz átmérőnként			(m)	117.48	405.30	27.00
fm tömeg átmérőnként			(kg/fm)	0.395	0.617	0.888
tömeg átmérőnként			(kg)	46.40	250.07	23.98
			össztömeg	320.45 kg		

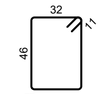

7 12 ø 8 L=1.79m

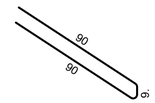

8 12 ø 10 L=1.90m

2 ø 10 / fm = 312.00m

B1-B1 METSZET
M=1:25

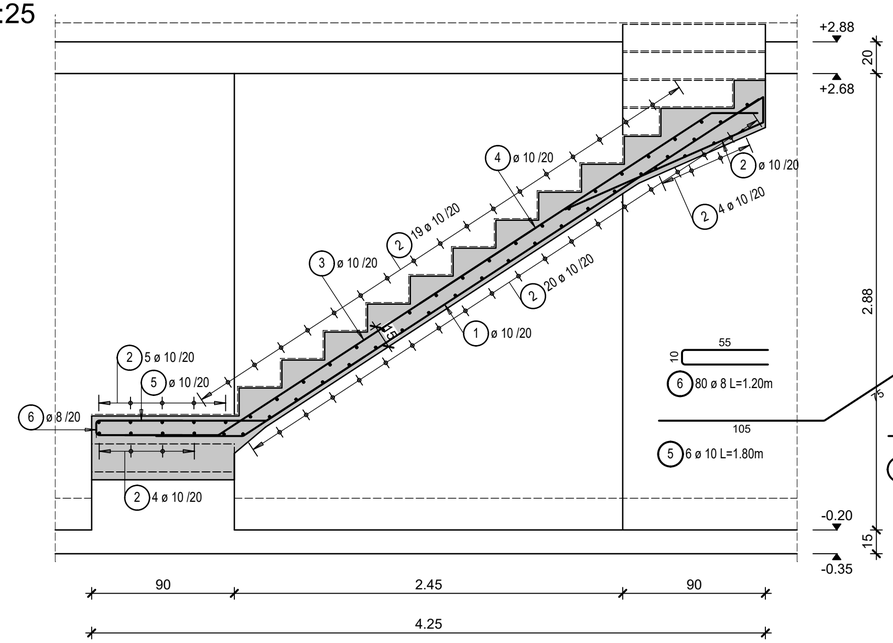

F.1 FÉSZEK
M=1:25

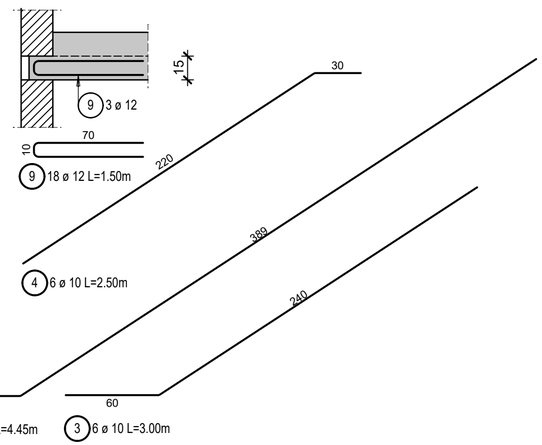

MEGJEGYZÉSEK

Anyagminőségek:
Betonminőség: C25/30-XC2-16-F3
Betonacél: B500B
Betontakarás: 2,5 cm

A megadott betonacél méretek külméretek, méretre vágás, illetve hajlítás előtt a zsaluzatban a méreteket ellenőrizni kell.
A műszaki leírás a terv része.
A kivitelezés során csak ép, sérülésmentes anyagokat lehet felhasználni, melyekről a szállítómegfelelőségi igazolást állított ki.
A betonozás előtt a gépészeti és egyéb közmű csöveket, ill. védőcsöveket a szakági terveknek megfelelően kell elhelyezni, statikus tervezővel történt egyeztetés után.
A tervek az építész és egyéb szakági tervekkel együtt kezelendők, eltérés esetén a tervezőket értesíteni kell.
A tervektől eltérni, amennyiben az szükséges, csak a tervezők írásban rögzített egyetértésével lehet!
A terveken megnevezett anyagok csak példaként értelmezendők, helyettük más gyártó azonos teljesítményű anyaga is felhasználható a tervezők előzetes hozzájárulása mellett.
A falak pontos elhelyezése építész tervek szerint történjen.
A szerkezetek zsaluzása és megépítése előtt építész tervezői jóváhagyás szükséges!

Tárgy: KÉTLAKÁSOS LAKÓÉPÜLET Egyszerű bejelentési terv - Tartószerkezeti tervfejezet 8600 Siófok, Szent László utca HRSZ.: 3733/8			
Építtető: KA-BA Kft. 2120 Dunakeszi, Kossuth u. 35. Kocsis Andrea és Kocsis Attila	Tárgy: Vasbeton lépcsők	Lépték: M= 1:25	Dátum: 2024.02.07.
Építész tervező:	Statikus tervező:		Rajzszám:
cafearchitect KFT 1084 Budapest József utca 9. 2./12. +36 20 598 2200 tothszilveszter@gmail.com, www.cafearchitect.hu Tóth Szilveszter E 01-0497 + 36 20 598 2200	FaDa Kft. 1191 Budapest Fő utca 15. X./31. +36 30 235 2939 fada.iroda@gmail.com Hernád Attila T-T 01 - 0088 okl. szerkezet-építőmérnök + 36 30 294 3330 Farkas Dániel T-T 19 - 1003 okl. szerkezet-építőmérnök + 36 30 235 2939 Erdélyi Ágnes tervező munkatárs okl. szerkezet-építőmérnök		S-b44-13 Rev.:R-00